SKD-21 Крепление к стене . Вариант №1
лист 2

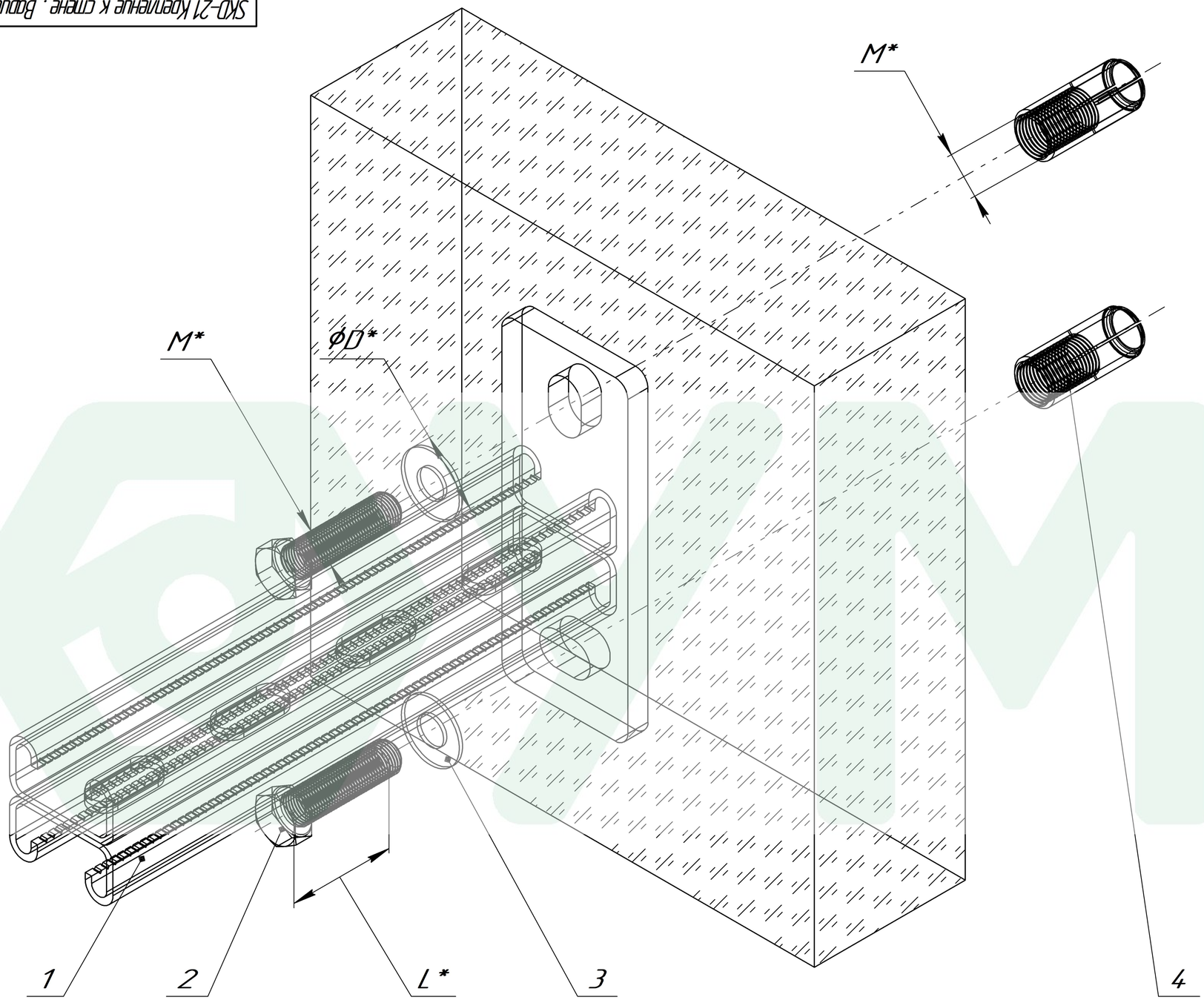

Поз.	Артикул	Наименование	Кол-во, шт
1	SKD-21-L*-HD*	Консоль 41 x 21 мм	1
2	B-M*-L*	Болт шестигранный DIN 933	2
3	SH-D*	Шайба плоская DIN 125	2
4	AS-M*	Анкер стальной забивной	2

Изм.	Лист	№ докум.	Подп.	Дата	SKD-21 Крепление к стене . Вариант №1 лист 2	Лист
		ФУМС				

Копировал Формат А3

Подп. и дата | Инв. № дубл. | Взам. инв. № | Подп. и дата | Инв. № подл.